Тумба для обуви 1 ярус "Восток" (550*350*480)

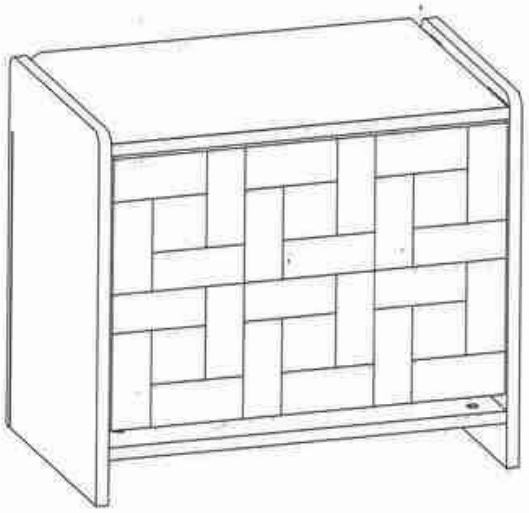

Перечень деталей

1. Левая стенка	350*480 - 1 шт.
2. Правая стенка	350*480 - 1 шт.
3. Жесткость	518*150 - 1 шт.
4. Монтажка	518*96 - 2 шт.
5. Декорат.планка	518*40 - 1 шт.
6. Фасад тумбы МДФ	512*350 - 1 шт.
7. Задняя стенка ДВП	534*310 - 1 шт.
8. Мягкое сиденье	513*350 - 1 шт.
9. Делитель 10 мм	506*140 - 3 шт.
10. Делитель 10 мм	506*90 - 1 шт.

Перечень фурнитуры

1. Эксценриковая стяжка	- 8 шт.
2. Заглушка для эксцентрика	- 8 шт.
3. Крепежный уголок 40*30	- 4 шт.
4. Механизм обувницы	- 1 к-т
5. Наконечник	- 4 шт.
6. Шуруп 3,5*12	- 14 шт.
7. Шуруп 4*16	- 27 шт.
8. Шуруп 4*30	- 3 шт.
9. Гвоздь 1,5*20	- 5 шт.
10. Ключ шестригранник	- 1 шт.
11. Шкант 8*32	- 4 шт.

ООО «Мебель торг плюс»

Mebeltp.ru

Тумба для обуви 1 ярус "Восток"

Порядок сборки.

1. На левую и правую стенки тумбы, на нижний торец, установить пластмассовые наконечники - шуруп 3,5*12.
2. В боковые стенки каркаса вбить втулку для механизма тумбы (отверстие О 18 мм).
3. Между левой и правой стенками каркаса установить жесткость и монтажки на эксцентриковые стяжки.
4. По намеченным отверстиям 8 мм установить штифт упоры.

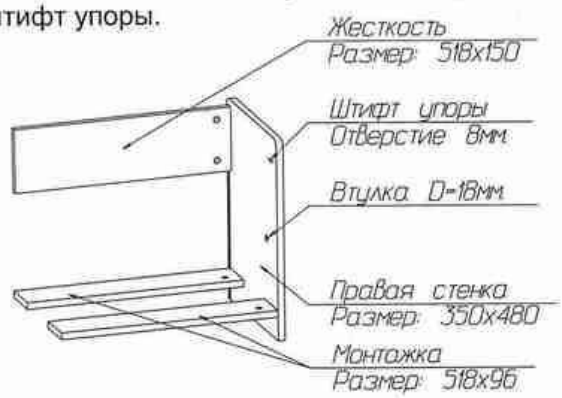

5. Установить заднюю стенку ДВП в паз и закрепить шурупами 4*16.
6. Установить мягкое сиденье по намеченным отверстиям с помощью крепежных уголков шурупами 4*16, предварительно закрепив на нем декоративную планку тремя шурупами 4*25.

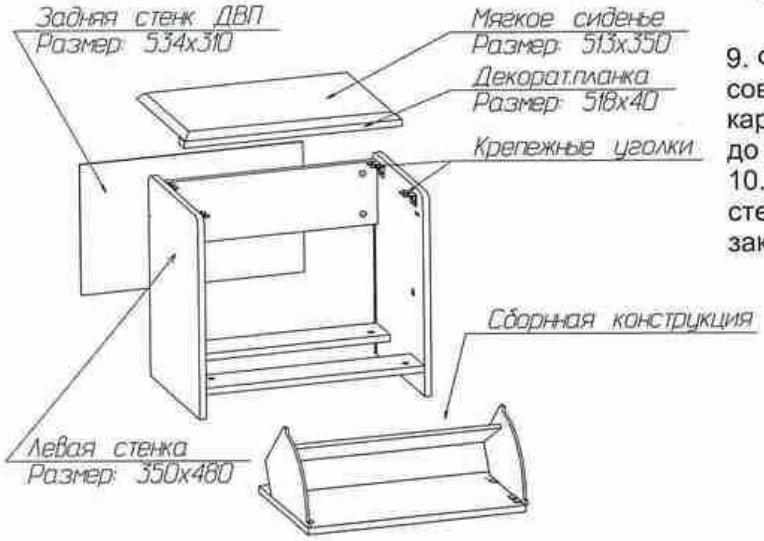

7. К пластмассовым стенкам механизма шурупами 3,5*12 закрепить делители, которые являются нижней и задней стенками собранной конструкции.
8. К фасаду по намеченным отверстиям закрепить собранную конструкцию.

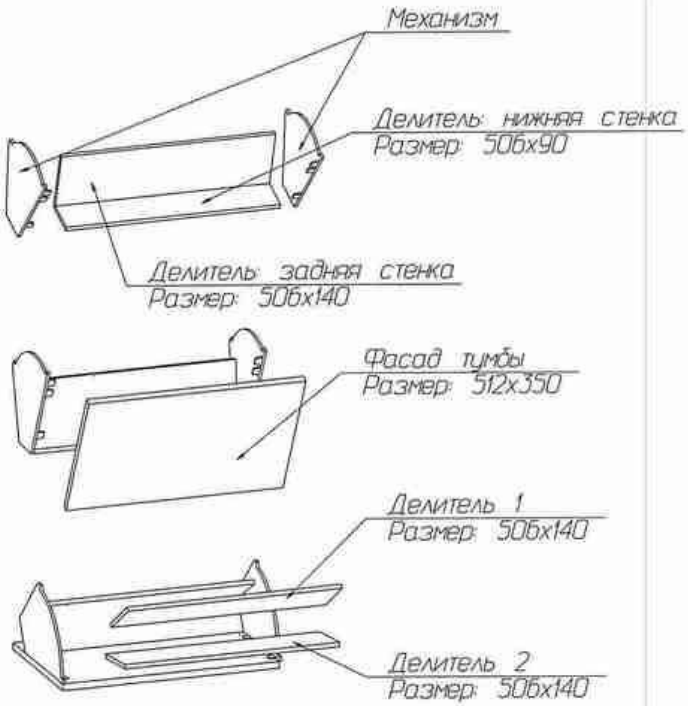

9. Фасад тумбы (собранную конструкцию) совместить с втулкой на боковых стенках каркаса и установить фиксатор во втулку до упора, закрепить шурупом 4*16.
10. По направляющим в пластмассовых стенках тумбы установить делители 1,2 и закрепить их при помощи шурупов 3,5*12.

Предприятие изготовитель оставляет за собой право на замену фурнитуры и комплектующих.

Для более быстрой и качественной сборки мебели рекомендуем пользоваться услугами специалистов

ООО «Мебель торг плюс»

Mebeltp.ru